Kaminanschluss

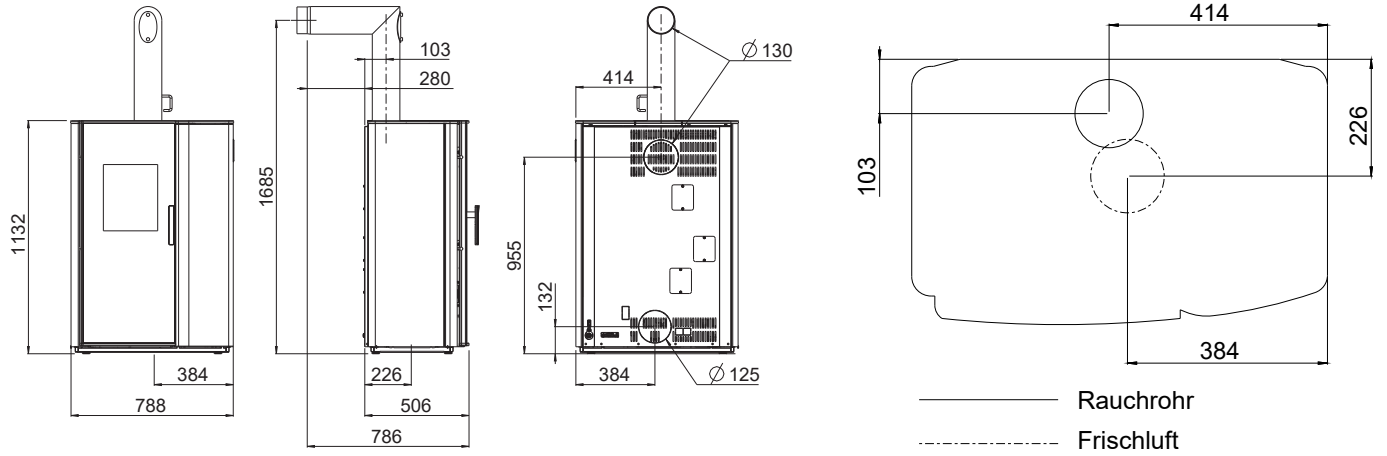

Gewicht		Pellets	Holz
Gewicht ohne Verkleidung	[kg]	~240	~240
Gewicht mit Stahlverkleidung	[kg]	~245	~245
Gewicht mit Steinverkleidung	[kg]	~290	~290
Speichermasse (am Bsp. Speckstein)	[kg]	~65	~65
Abmessungen			
Höhe	[mm]	1132	1132
Breite	[mm]	788	788
Korpustiefe	[mm]	506	506
Rauchrohranschluss			
Durchmesser	[mm]	130	130
Original Winkelrohr Anschlusshöhe	[mm]	1685	1685
Original Winkelrohr Tiefe gesamt	[mm]	786	786
Original Winkelrohr Abstand zu Rückwand	[mm]	280	280
Tiefe von Ofenrückseite zu Mitte Rauchrohr	[mm]	103	103
Original Winkelrohr Abstand seitlich	[mm]	414	414
Anschluss hinten Anschlusshöhe	[mm]	955	955
Anschluss hinten Abstand seitlich	[mm]	414	414
Frischluftanschluss			
Durchmesser	[mm]	125	125
Anschlusshöhe	[mm]	132	132
Abstand seitlich	[mm]	384	384
Bodenanschluss Abstand seitlich	[mm]	384	384
Bodenanschluss Tiefe	[mm]	226	226

Sicherheitsabstände (Mindestabstände)

Hinweis
1. Zu nicht brennbaren Gegenständen
a > 40cm b > 10cm
2. Zu brennbaren Gegenständen und zu tragenden Wänden aus Stahlbeton
a > 80cm b > 10cm

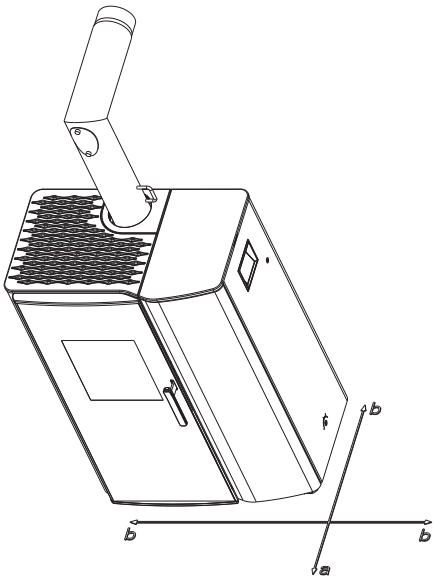

Technische und optische Änderungen, sowie Satz- und Druckfehler vorbehalten
© 2022 | RIKA Innovative Ofentechnik GmbH